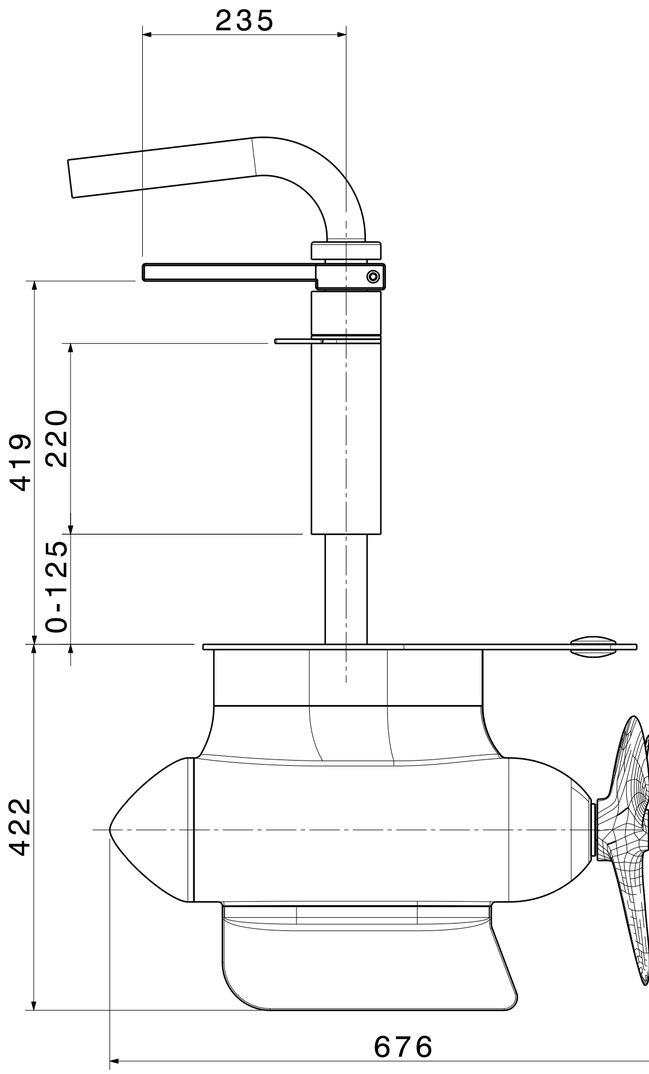

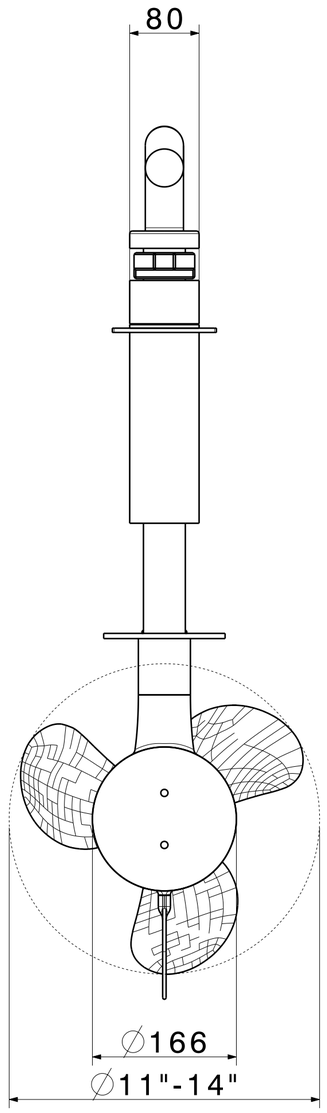

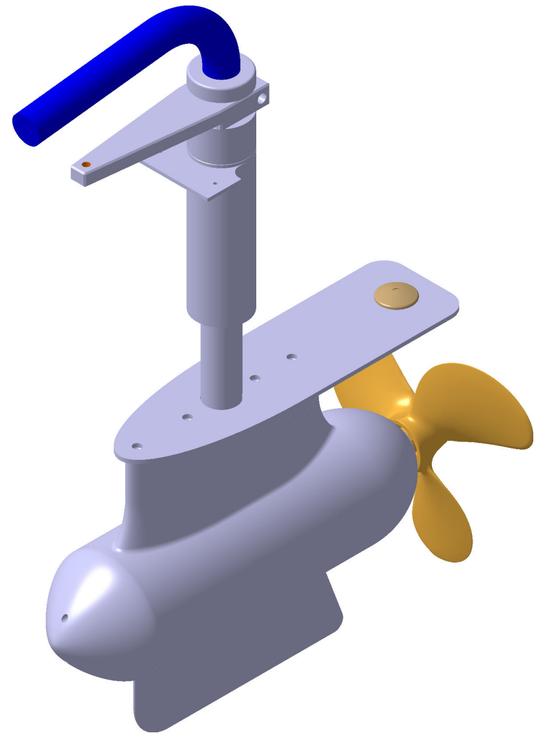

Aend.	.	.	.	..	.	..	.	..	.	..	

Unterflurmotor Trend 8.0-25.0UF Pod steerable Trend 8.0-25.0UF	Artikel-Nummer .	Gezeichnet	30.1.2019	König H.	Massstab 1:5
		Geprueft	.	.	
		Freigegeben	.	.	
AQUAMOT GmbH 4870 Vöcklamarkt	CAD-Datei CATIA V5 .	Zeichnungsnummer Aussenbordmotor_2010 _Unterflur			Index 2